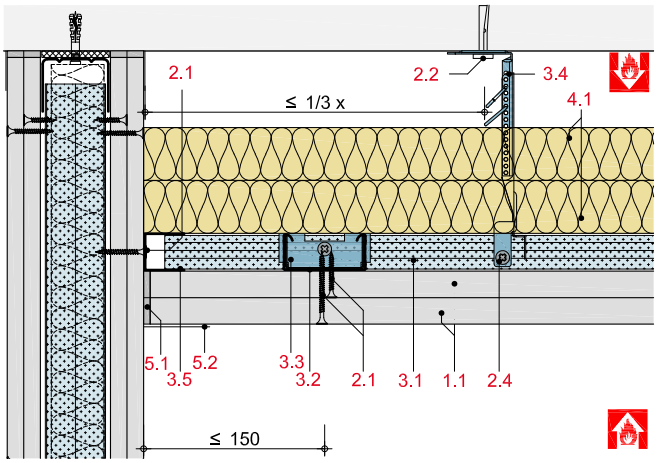

SD22-D-WT90-1
Anschluss an eine F 90 Montage-, Schacht- bzw. Massivwand mit RigiProfil MultiTec UD 28 (Querschnitt)

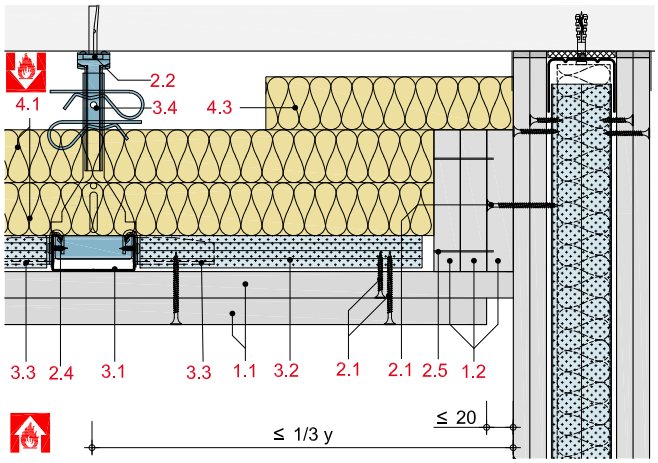

SD22-D-WT90-2
Anschluss an eine F 90 Montage-, Schacht- bzw. Massivwand mit Schattenfuge (Längsschnitt)

1.1 Rigips Feuerschutzplatte RF bzw. Rigips Die Dicke RF
1.2 Plattenstreifen d = Beplankungsdicke
2.1 Rigips Schnellbauschraube TN
2.2 Rigips Anschlussbefestigung z.B. Rigips Ankernagel
2.4 Rigips Bauschraube
2.5 Stahldrahtklammer
3.1 Längsprofile: RigiProfil MultiTec CD 60/27
3.2 Querprofile: RigiProfil MultiTec CD 60/27
3.3 Profilverbinder: Rigips Sicherheitsquerverbinder
3.4 Abhänger: Rigips Nonius Abhängesystem
3.5 RigiProfil MultiTec UD 28
4.1 Mineralwolle, d = 40mm (Schmelzpunkt 1.000°C, Rohdichte ≥ 40kg/m³)
4.3 Mineralwolle, d = 40mm (Schmelzpunkt 1.000°C, Rohdichte ≥ 30kg/m³)
5.1 z.B. VARIO Fugenspachtel
5.2 Rigips Bewehrungsstreifen oder alternativ Rigips TrennFix gem. Verarbeitungsrichlinien

SD22-D-WT90-3
gleitender Anschluss an eine F 90 Montage-, Schacht- bzw. Massivwand (Querschnitt)

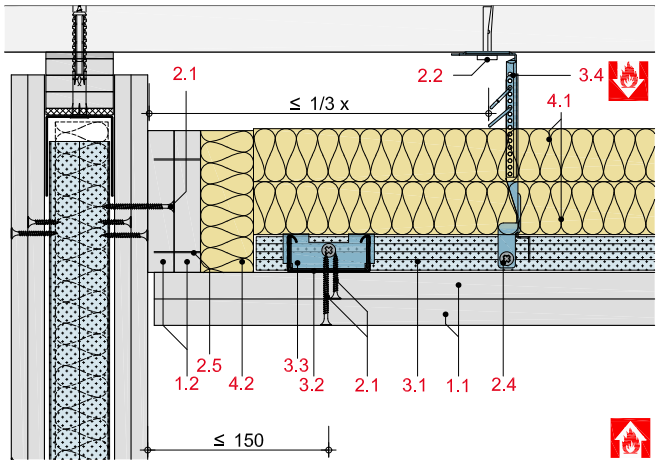

Rigips SAINT-GOBAIN	**SD22-D-WT90-1 bis 3**	**Detail:** Anschluss an eine F 90 Montage-, Schacht- bzw. Massivwand, Rigips selbständige Brandschutzdecke F 90 (v.u. und/oder v.o)
	Gez.: CB	Datum: 19. September 2019 — Seite 1/1