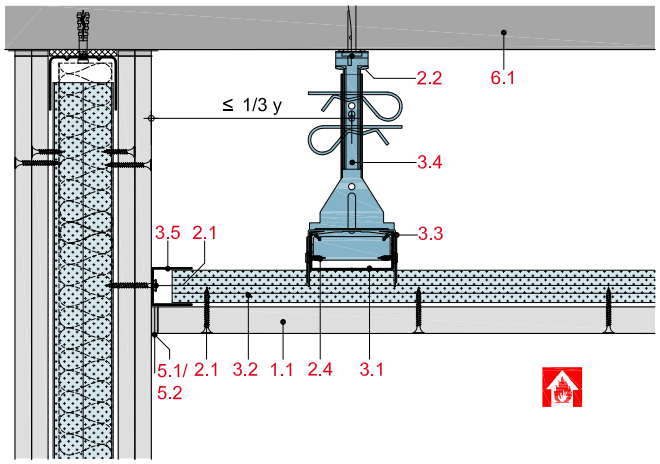

DB11-D-WT-1
Anschluss an eine F 90 Montage-, Schacht- bzw. Massivwand mit Rigips Anschlussprofil UD 28.

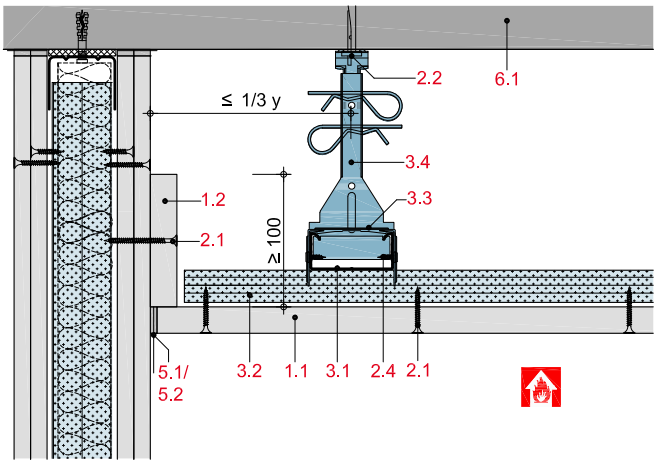

DB11-D-WT-2
Anschluss an eine F 90 Montage-, Schacht- bzw. Massivwand mit Rigips Plattenstreifen.

1.1 Rigips Feuerschutzplatte RF, Rigips Die Dicke RF bzw. Glasroc F
1.2 Rigips Die Dicke RF bzw. Glasroc F, d = 20 mm
2.1 Rigips Schnellbauschraube TN
2.2 Rigips Anschlussbefestigung z.B. Rigips Ankernagel
2.3 Rigips Bauschraube 3,8 x 11 mm
2.4 Stahldrahtklammer
3.1 Grundprofil: RigiProfil MultiTec CD 60/27
3.2 Tragprofil: RigiProfil MultiTecCD 60/27
3.3 Profilverbinder: Rigips Kreuzschnellverbinder
3.4 Abhänger: Rigips Nonius Abhängesystem
3.5 RigiProfil MultiTec UD 28
4.1 Mineralwolle (Baustoffklasse A, Schmelzpunkt ≥ 1.000°C) d ≥ 50 mm, b ≥ 100 mm, Rohdichte ≥ 30kg/m³
5.1 z.B. Rigips VARIO Fugenspachtel
5.2 Rigips Bewehrungsstreifen oder alternativ Rigips TrennFix gem. Verarbeitungsrichtlinien
6.1 Rohdecke der Bauart I - III

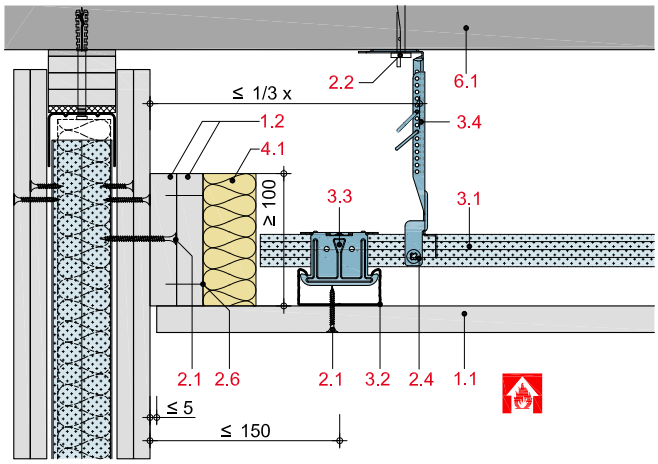

DB11-D-WT-3
gleitender Anschluss an eine F 90 Montage-, Schacht- bzw. Massivwand mit Rigips Plattenstreifen

rigips SAINT-GOBAIN	**DB11-D-WT-1 bis 3**	**Detail:** Anschluss an eine F 90 Montage-, Schacht- bzw. Massivwand. Rigips Decken nach Bauart I - III Rigips Unterdecke mit höhenversetzter Metall-Unterkonstruktion
	Gez.: CB	Datum: 31. Oktober 2023 — Seite 1/1